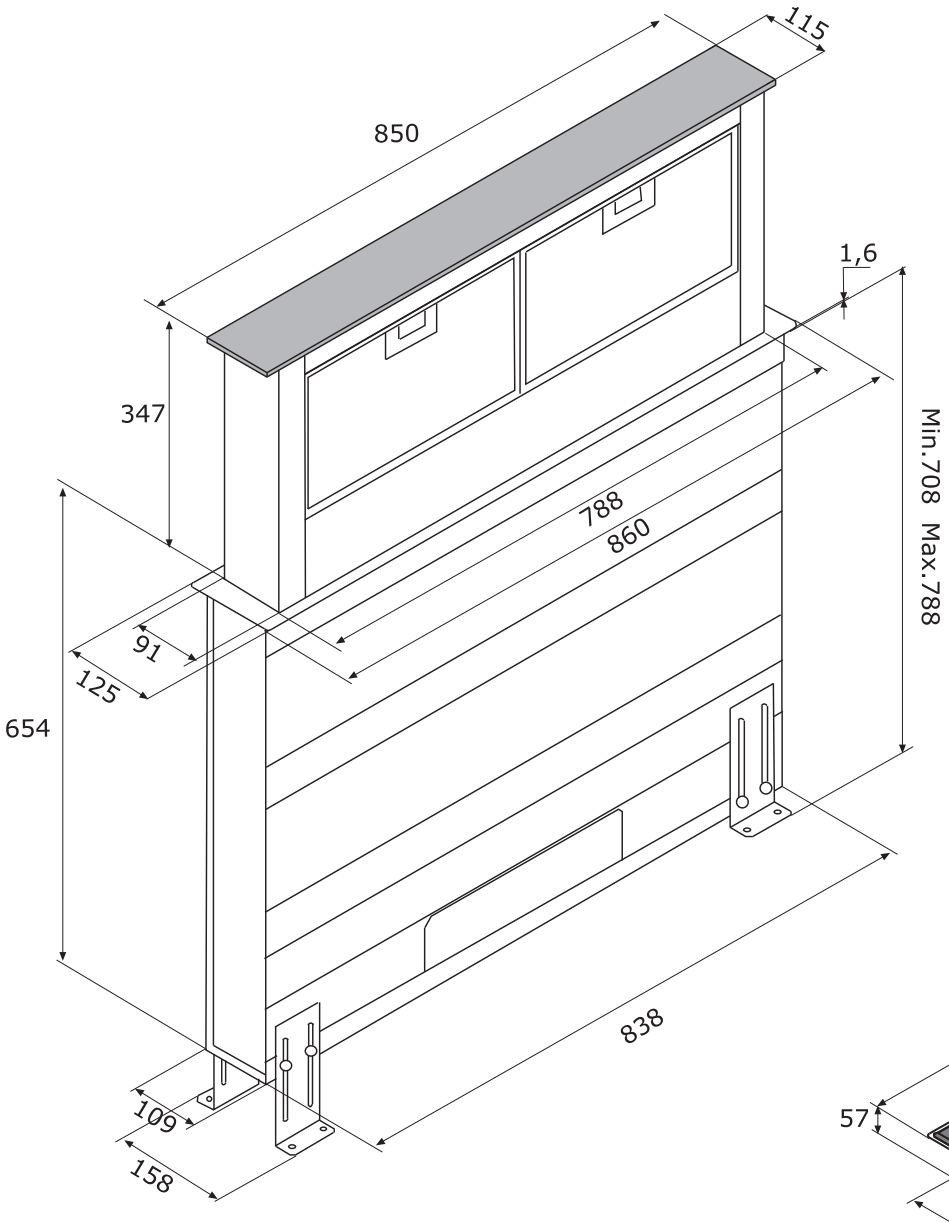
850
115
1,6
347
788
860
Min.708 Max.788
91
125
654
838
109
158

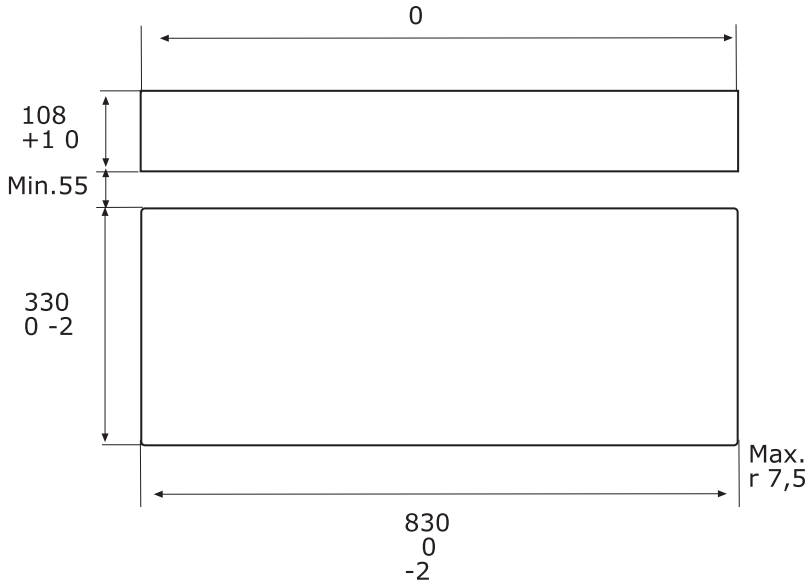
0
108
+1 0
Min.55
330
0 -2
Max.
r 7,5
830
0
-2

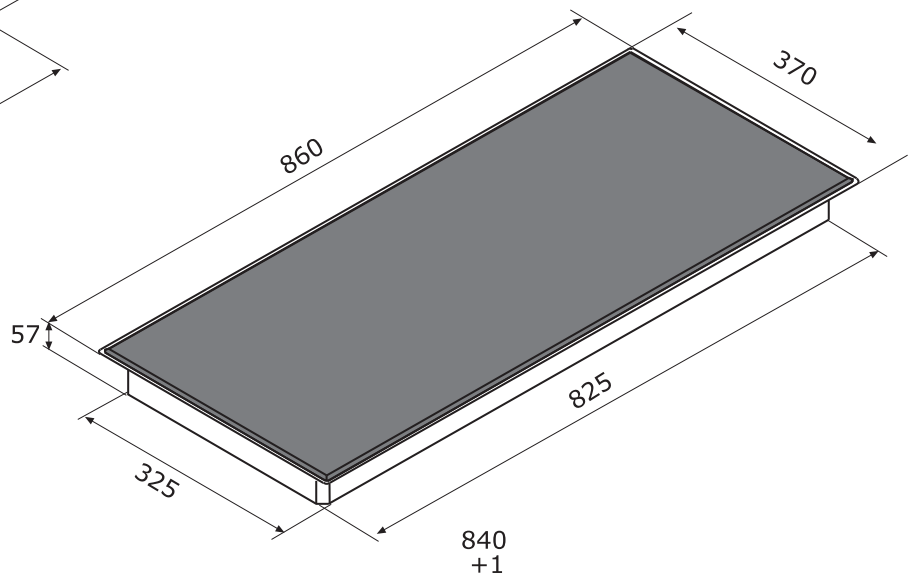
860
370
57
825
325
840
+1