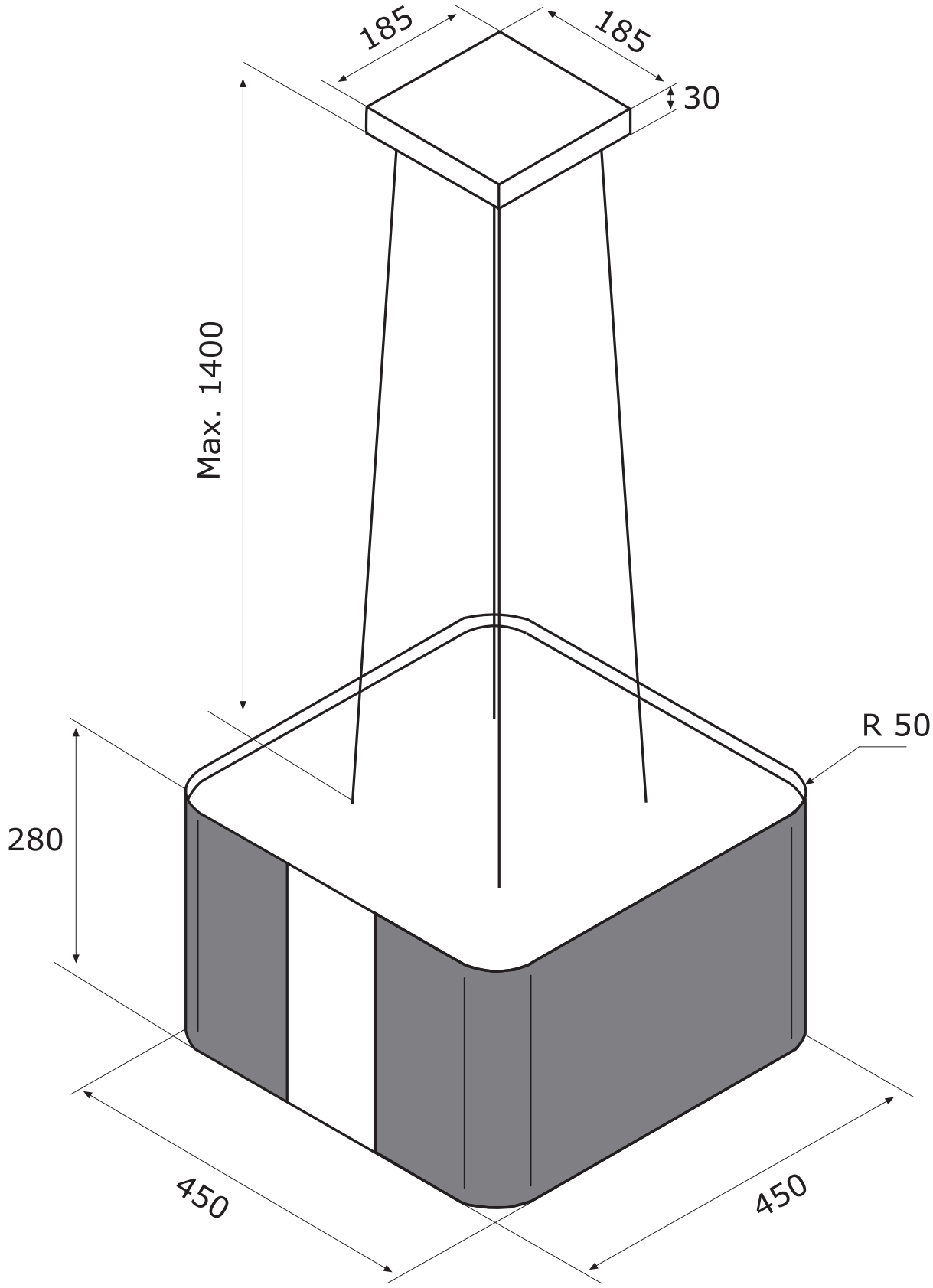
185
185
30
Max. 1400
R 50
280
450
450